Scala: Attesa per parrucchieri

IN FOTO: COLORE A: VINTAGE BLACK G1 / B: VINTAGE ASH G4

Le immagini sono fornite al solo scopo illustrativo e non costituiscono elemento contrattuale

Scala è la soluzione pratica ed intelligente per la tua zona d'attesa, senza per questo trascurarne l'estetica. Con volumi dolci e una forma sinuosa, è compatta nelle dimensioni ed estremamente versatile: puoi usarla da sola oppure, in modo modulare, accostare più unità fino a formare un divano. Non solo la morbida imbottitura, ma anche la forma rientrante della parte inferiore, assicurano il comfort della seduta.

ARTICOLI

LR/RC020 poltrona attesa modulare, un posto con schienale

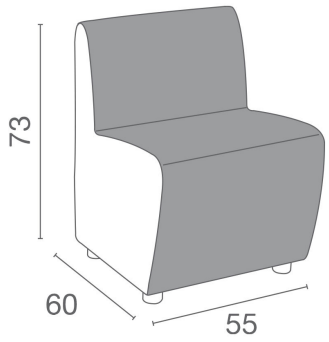

Colori: A ☐ B ■

Tutti i prodotti Luca Rossini sono disponibili in una vasta scelta di colori senza costi aggiuntivi!

Tutti i prodotti Luca Rossini sono disponibili in una vasta scelta di colori senza costi aggiuntivi!

champagne 10 | black coffee 59 | hot chocolate 60 | milk 61 | tea 62 | cappuccino 63 | espresso 64 | light grey G5

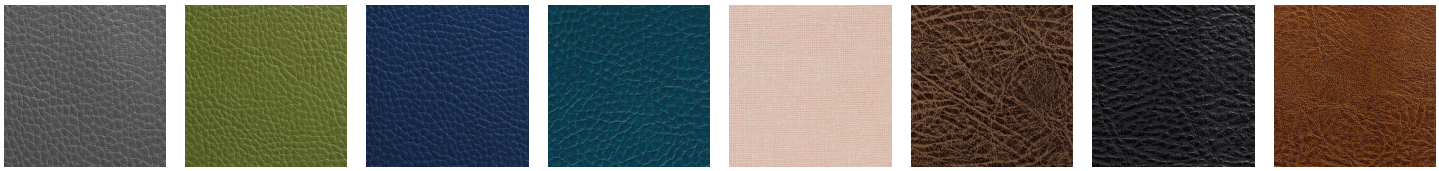

dark grey G6 | olive G8 | royal blue G9 | marine L2 | strawberry milk K4 | vintage brown F5 | vintage black G1 | vintage tan G2

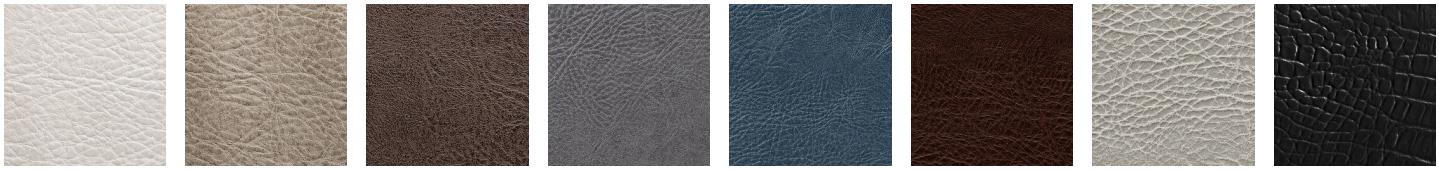

vintage white G3 | vintage ash G4 | vintage chocolate H9 | vintage grey K1 | vintage blue K2 | vintage wine K7 | vintage ice K8 | black alligator 49

pebble black N1 | slate grey N2 | peacock blue N3 | mulberry N4 | cognac N5

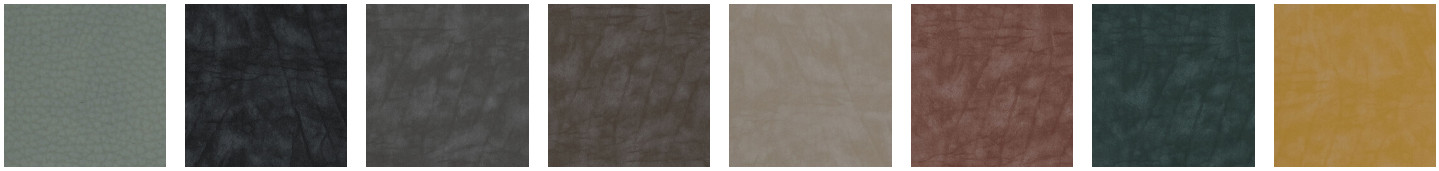

sage green N6 | black pearl P1 | grey pearl P2 | brown pearl P3 | beige pearl P4 | cognac pearl P5 | green pearl P6 | yellow pearl P7

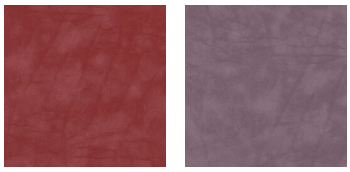

red pearl P8 | pink pearl P9

Via Lazzaretti 12 - 42122 - Reggio Emilia - Italy
Salon Ambience Italia - +39 0522 276740
International Sales - +39 0522 276755
Numero verde - 800 144552
Fax - +39 0522 276767
E-mail: info@salonambience.com

https://www.facebook.com/salonambiencegroup
https://www.instagram.com/salonambiencegroup/
https://www.youtube.com/channel/UCqTdWM-4_65Tr0Jul82kSCQ