Alba: Lavatesta per parrucchiere

IN FOTO: LR/W081/B - COLORE: PEACOCK BLUE N3

Le immagini sono fornite al solo scopo illustrativo e non costituiscono elemento contrattuale

Appartenente alla famiglia della poltrona da lavoro Andrea, il lavaggio Alba si contraddistingue grazie alla seduta confortevole semi sdraiata con poggiapiedi elettrico azionabile a pulsante. Le caratteristiche cuciture trapuntate conferiscono al lavaggio un aspetto nostalgicamente retrò.
Alba è disponibile anche con pedaliera opzionale e in una vasta gamma di colori senza costi aggiuntivi!

ARTICOLI

LR/W081/B Alba lavaggio con alzagambe elettrico e lavabo bianco
LR/W081/N Alba lavaggio con alzagambe lavabo nero
LR/W082/B Alba lavaggio con lavabo bianco
LR/W082/N Alba lavaggio lavabo nero

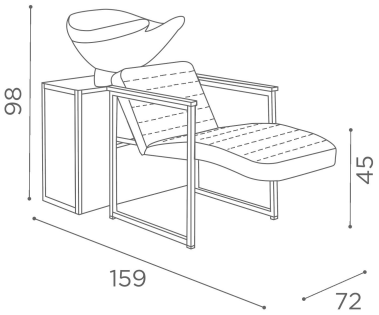

Colore: ☐

Tutti i prodotti Luca Rossini sono disponibili in una vasta scelta di colori senza costi aggiuntivi!

Tutti i prodotti Luca Rossini sono disponibili in una vasta scelta di colori senza costi aggiuntivi!

champagne 10 | black coffee 59 | hot chocolate 60 | milk 61 | tea 62 | cappuccino 63 | espresso 64 | light grey G5

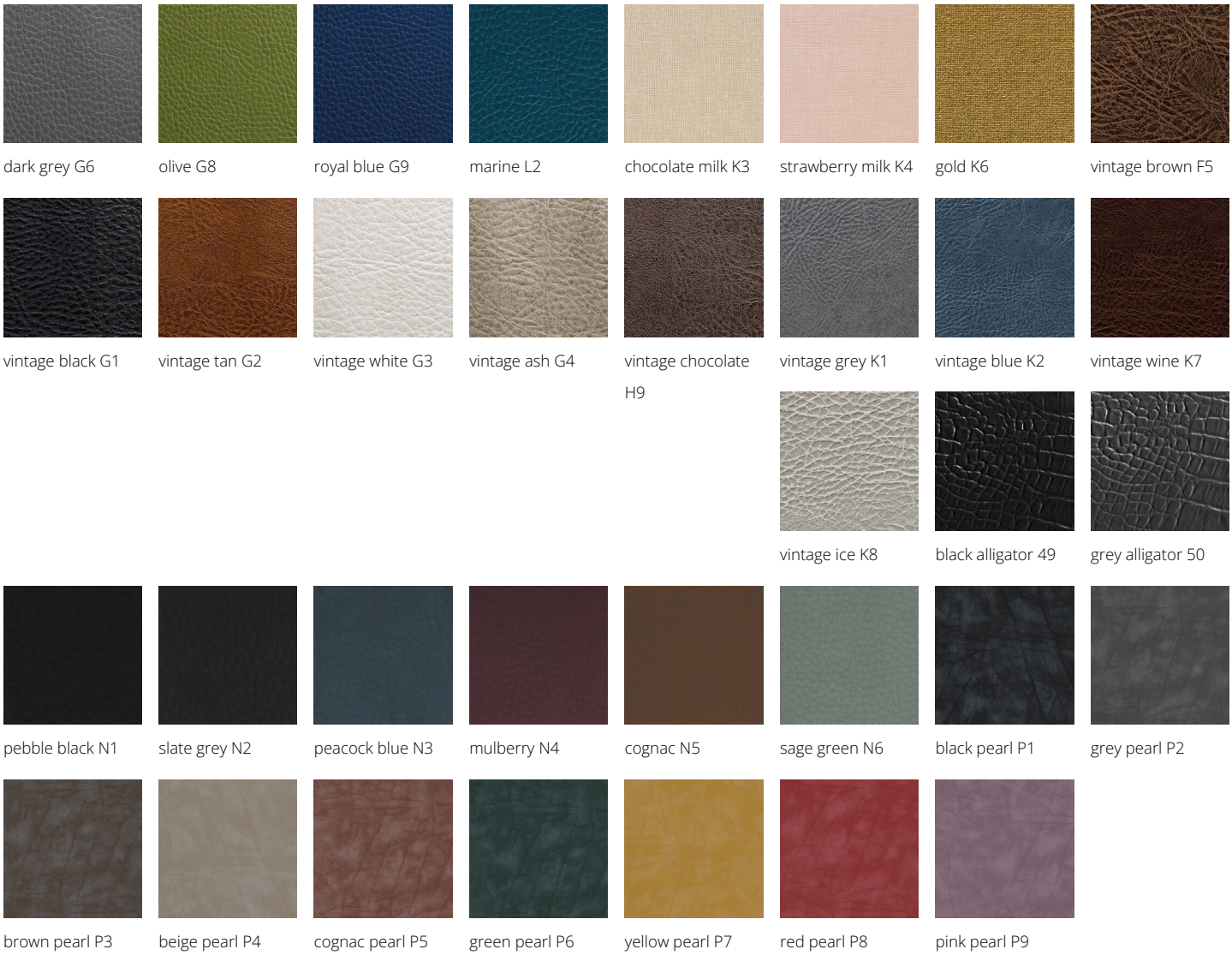

Luca Rossini
MADE IN ITALY

Via Lazzaretti 12 - 42122 - Reggio Emilia - Italy
Salon Ambience Italia - +39 0522 276740
International Sales - +39 0522 276755
Numero verde - 800 144552
Fax - +39 0522 276767
E-mail: info@salonambience.com

https://www.facebook.com/salonambiencegroup
https://www.instagram.com/salonambiencegroup/
https://www.youtube.com/channel/UCqTdWM-4_65Tr0Jul82kSCQ